비율에 따른 모터분류 (Predisposition)

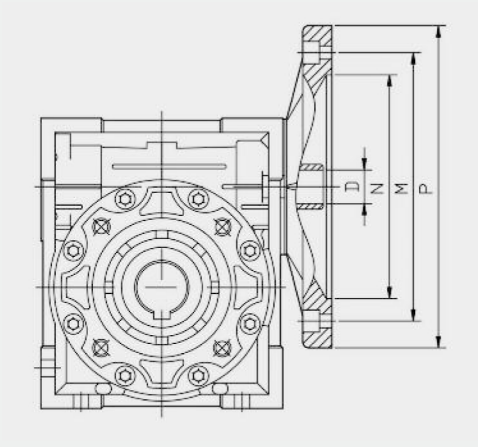

NMRV	PAM IEC	N	M	P	D										
					7.5	10	15	20	25	30	40	50	60	80	100
025	56B14	50	65	80	9	9	9	9	-	9	9	9	9	-	-
030	63B5	95	115	140	11	11	11	11	11	11	11	11	-	-	-
	63B14	60	75	90											
	56B5	80	100	120	9	9	9	9	9	9	9	9	9	9	-
	56B14	50	65	80											
040	71B5	110	130	160	14	14	14	14	14	14	14	-	-	-	-
	71B14	70	85	105											
	63B5	95	115	140	11	11	11	11	11	11	11	11	11	11	11
	63B14	60	75	90											
	56B5	80	100	120	-	-	-	-	-	-	-	9	9	9	9
050	80B5	130	165	200	19	19	19	19	19	19	-	-	-	-	-
	80B14	80	100	120											
	71B5	110	130	160	14	14	14	14	14	14	14	14	14	14	-
	71B14	70	85	105											
	63B5	95	115	140	-	-	-	-	-	-	11	11	11	11	11
063	90B5	130	165	200	24	24	24	24	24	24					
	90B14	95	115	140											
	80B5	130	165	200	19	19	19	19	19	19	19	19	19	-	-
	80B14	80	100	120											
	71B5	110	130	160	-	-	-	-	-	-	14	14	14	14	14
	71B14	70	85	105											
075	100/112B5	180	215	250	28	28	28	-	-	-	-	-	-	-	-
	100/112B14	110	130	160											
	90B5	130	165	200	24	24	24	24	24	24	24	-	-	-	-
	90B14	95	115	140											
	80B5	130	165	200	-	-	-	19	19	19	19	19	19	19	19
	80B14	80	100	120											
	71B5	110	130	160	-	-	-	-	-	-	-	14	14	14	14
090	100/112B5	180	215	250	28	28	28	28	28	28	-	-	-	-	-
	100/112B14	110	130	160											
	90B5	130	165	200	24	24	24	24	24	24	24	24	24	-	-
	90B14	95	115	140											
	80B5	130	165	200	-	-	-	-	-	-	19	19	19	19	19
	80B14	80	100	120											
110	132B5	230	265	300	38	38	38	38	-	-	-	-	-	-	-
	100/112B5	180	215	250	28	28	28	28	28	28	28	28	28	-	-
	90B5	130	165	200	-	-	-	-	24	24	24	24	24	24	24
	80B5	130	165	200	-	-	-	-	-	-	-	-	-	19	19
130	132B5	230	265	300	38	38	38	38	38	38	38	-	-	-	-
	100/112B5	180	215	250	-	-	-	-	28	28	28	28	28	28	28
	90B5	130	165	200	-	-	-	-	-	-	-	-	-	24	24